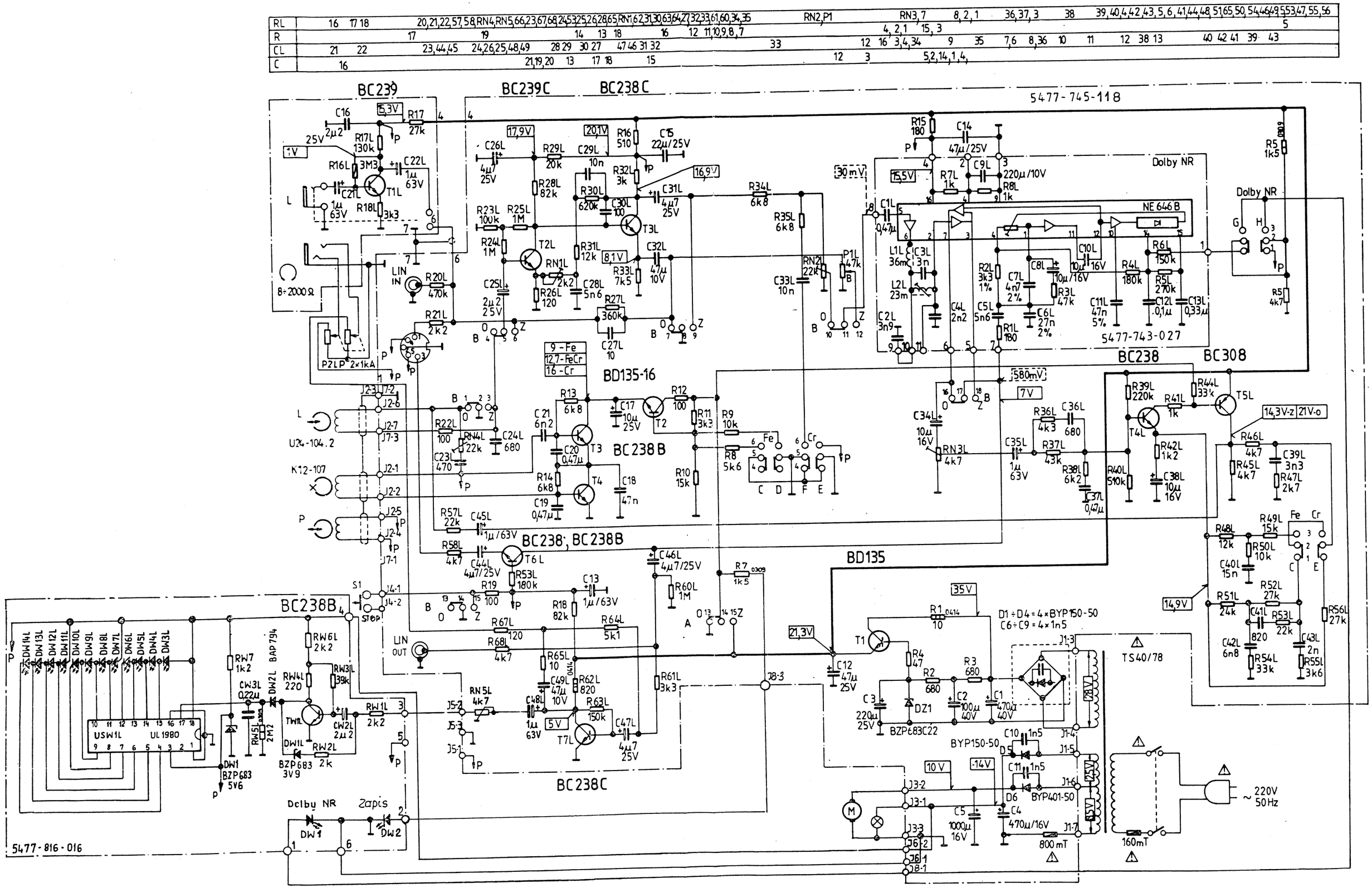

Elementy, których oznaczenie zawiera literę L występują również w kanale prawym oznaczone literą P

Zastrzega się możliwość zmian w schemacie

SCHEMAT M8017/M8018