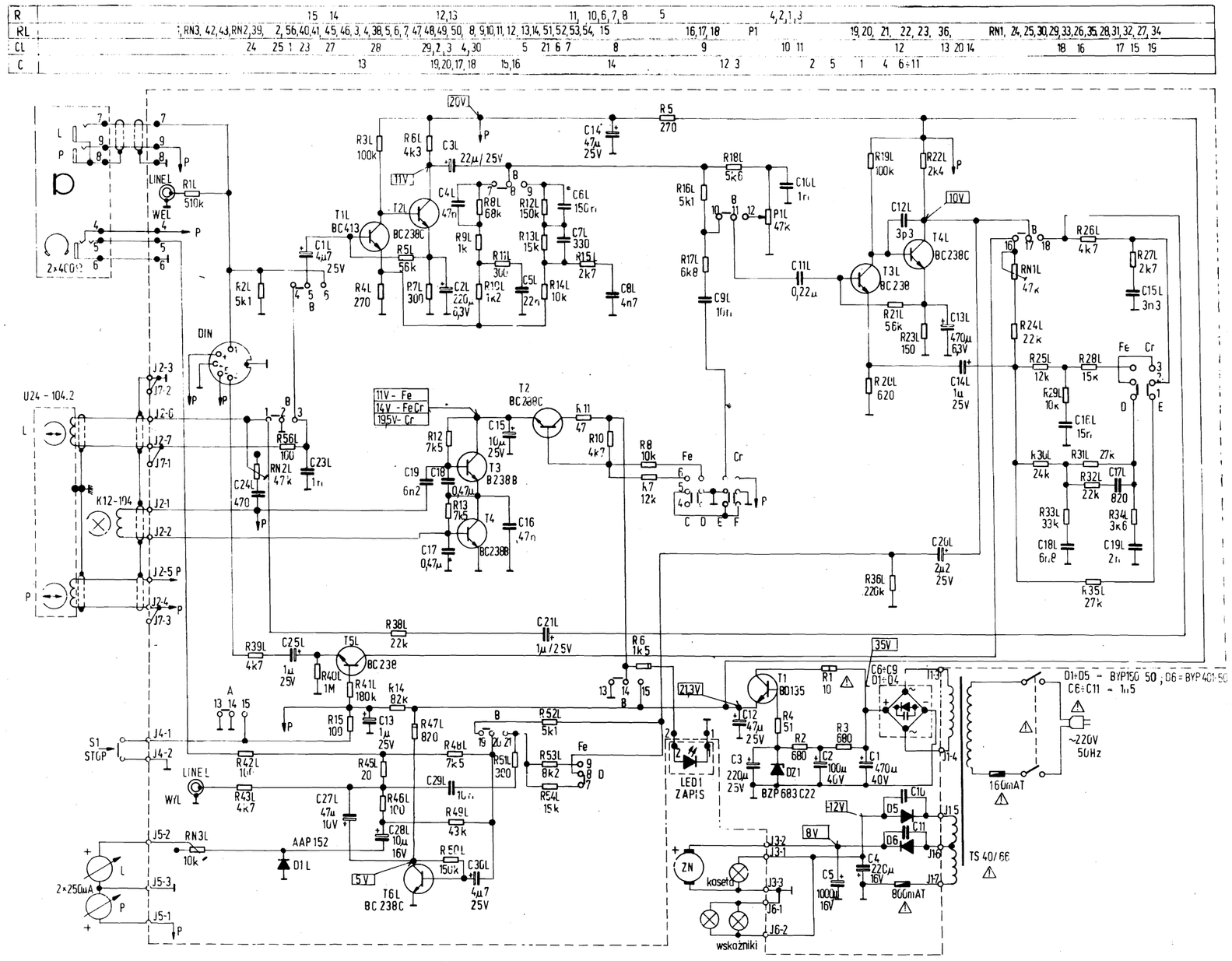

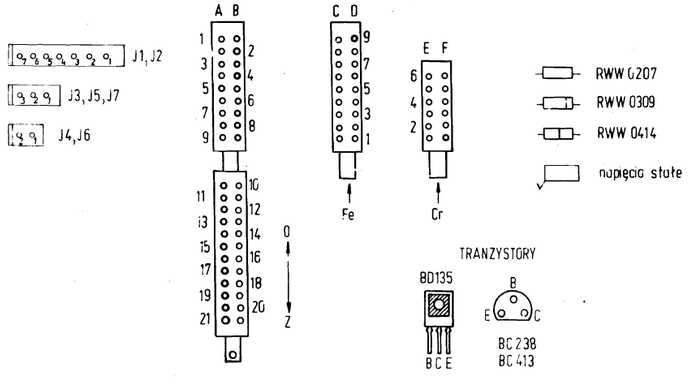

Uwagi:

1. Przełącznik zapis/odczyt w pozycji odczyt.
2. Przełączniki rodzaju taśm Fe/Cr wyciśnięte.
3. Elementy których oznaczenie zawiera literę L występują również w kanale prawym oznaczone literą P.
4. ⚠ Elementy oznaczone tym symbolem nie mogą być wymienione na inne niż podano w powyższym katalogu, ze względu na bezpieczeństwo użytkowania.
5. Elementy bez dodatkowego oznaczenia L lub P są wspólne dla obu kanałów.

Schemat magnetofonu M8030/MDS 565

Wydanie marzec 1983 r.